Nokia Bluetooth Headset BH-803 Bedienungsanleitung

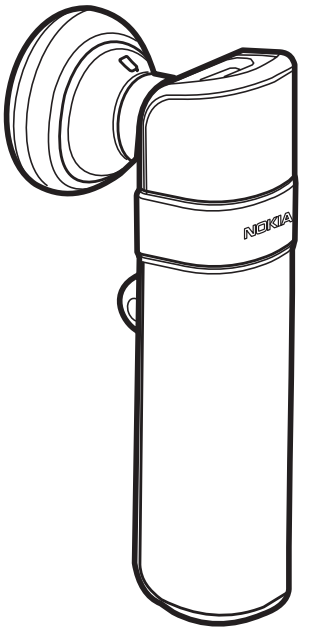

9200803
Ausgabe 1 DE

KONFORMITÄTSERKLÄRUNG

Hiermit erklärt NOKIA CORPORATION, dass sich das Gerät HS-89W in Übereinstimmung mit den grundlegenden Anforderungen und den übrigen einschlägigen Bestimmungen der Richtlinie 1999/5/EG befindet. Den vollständigen Text der Konformitätserklärung finden Sie unter: http://www.nokia.com/phones/declaration_of_conformity/.

CE 0560

© 2007 Nokia. Alle Rechte vorbehalten.

Der Inhalt dieses Dokuments darf ohne vorherige schriftliche Genehmigung durch Nokia in keiner Form, weder ganz noch teilweise, vervielfältigt, weitergegeben, verbreitet oder gespeichert werden.

Nokia und Nokia Connecting People sind eingetragene Marken der Nokia Corporation. Andere in diesem Handbuch erwähnte Produkt- und Firmennamen können Marken oder Handelsnamen ihrer jeweiligen Inhaber sein.

Bluetooth is a registered trademark of Bluetooth SIG, Inc.

Nokia entwickelt entsprechend seiner Politik die Produkte ständig weiter. Nokia behält sich das Recht vor, ohne vorherige Ankündigung an jedem der in dieser Dokumentation beschriebenen Produkte Änderungen und Verbesserungen vorzunehmen.

Nokia ist unter keinen Umständen verantwortlich für den Verlust von Daten und Einkünften oder für jedwede besonderen, beiläufigen, mittelbaren oder unmittelbaren Schäden, wie immer diese auch zustande gekommen sind.

Der Inhalt dieses Dokuments wird so präsentiert, wie er aktuell vorliegt. Nokia übernimmt weder ausdrücklich noch stillschweigend irgendeine Gewährleistung für die Richtigkeit oder Vollständigkeit des Inhalts dieses Dokuments, einschließlich, aber nicht beschränkt auf die stillschweigende Garantie der Markttauglichkeit und der Eignung für einen bestimmten Zweck, es sei denn, anwendbare Gesetze oder Rechtsprechung schreiben zwingend eine Haftung vor. Nokia behält sich das Recht vor, jederzeit ohne vorherige Ankündigung Änderungen an diesem Dokument vorzunehmen oder das Dokument zurückzuziehen.

Die Verfügbarkeit bestimmter Produkte kann je nach Region variieren. Wenden Sie sich an einen Nokia Fachhändler in Ihrer Nähe.

Durch nicht genehmigte Änderungen an Geräten kann die Betriebsgenehmigung erlöschen.

Exportregelungen
Dieses Gerät kann Komponenten, Techniken oder Software enthalten, die den Exportgesetzen und -bestimmungen der USA oder anderen Ländern unterliegen. Eine Verbreitung, die Gesetze und Bestimmungen umgeht, ist untersagt.

9200803 / Ausgabe 1 DE

Inhalt

1. Einführung 5
Bluetooth Funktechnik 5

2. Erste Schritte 7
Übersicht 7
Ladegeräte 8
Laden des Akkus 8
Ein- und Ausschalten des Headsets 9
Koppeln des Headsets 10
Trennen der Verbindung zwischen Headset und Telefon 11
Erneutes Verbinden des Headsets mit dem Telefon 11
Fehlerbehebung 12

3. Grundlegende Verwendung 13
Tragen des Headsets am Ohr 13
Annehmen und Tätigen von Anrufen 14
Einstellen der Headset-Lautstärke 16
Stumm- oder Lautschalten des Mikrofons 16
Umschalten des Anrufs zwischen mobilem Gerät und Headset 16
Löschen der Einstellungen oder Zurücksetzen 17

4. Akku-Informationen 18

Pflege und Wartung 19

1. Einführung

Das Nokia Bluetooth Headset BH-803 ermöglicht in Kombination mit Ihrem mobilen Gerät das Freisprechen (Annehmen und Tätigen von Telefongesprächen), während Sie unterwegs sind. Das Headset kann mit kompatiblen Geräten verwendet werden, die Bluetooth Funktechnik unterstützen..

Lesen Sie die Bedienungsanleitung sorgfältig durch, bevor Sie das Headset verwenden. Darüber hinaus sollten Sie die Bedienungsanleitung Ihres mobilen Geräts lesen, die wichtige Informationen zur Sicherheit und Wartung enthält. Bewahren Sie das Headset und das Zubehör außerhalb der Reichweite von Kleinkindern auf.

Bluetooth Funktechnik

Bluetooth Funktechnik ermöglicht kabellose Verbindungen von kompatiblen Geräten. Für Bluetooth Verbindungen ist es nicht erforderlich, dass zwischen mobilem Gerät und Headset eine Sichtverbindung besteht. Die Geräte dürfen jedoch höchstens zehn Meter voneinander entfernt sein. Je geringer der Abstand zwischen den Geräten ist, desto besser ist die Verbindung. Der optimale Bereich ist in der Abbildung dunkelgrau

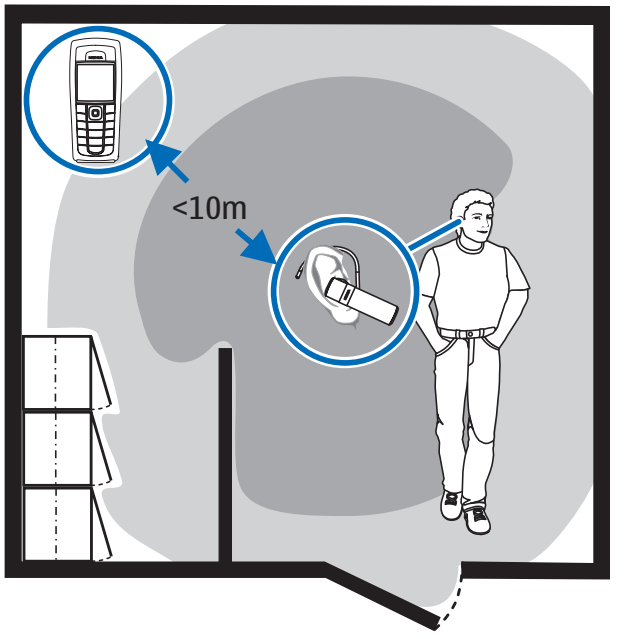

dargestellt. Die Verbindung kann durch einen zu großen Abstand der Geräte zueinander und durch Hindernisse (hellgrauer Bereich in der Abbildung) oder andere elektronische Geräte gestört werden.

Das Headset entspricht der Bluetooth Spezifikation 2.0 + EDR und unterstützt die folgenden Profile: Headset (HSP) 1.1 und Handsfree (HFP) 1.5. Erkundigen Sie sich bei den Herstellern anderer Geräte über deren Kompatibilität mit diesem Gerät.

Möglicherweise gibt es an manchen Orten Einschränkungen in Bezug auf den Einsatz von Bluetooth Funktechnik. Informieren Sie sich bei den zuständigen Behörden oder Ihrem Diensteanbieter.

2. Erste Schritte

Übersicht

Das Headset besteht aus folgenden Komponenten:

- Hörer (1)
- Statusanzeige (2)
- Ladegerätanschluss (3)
- Multifunktionstaste (4)
- Touch-Bereich zur Lautstärkereglug (5)
- Ohrbügel (6)
- Mikrofon (7)

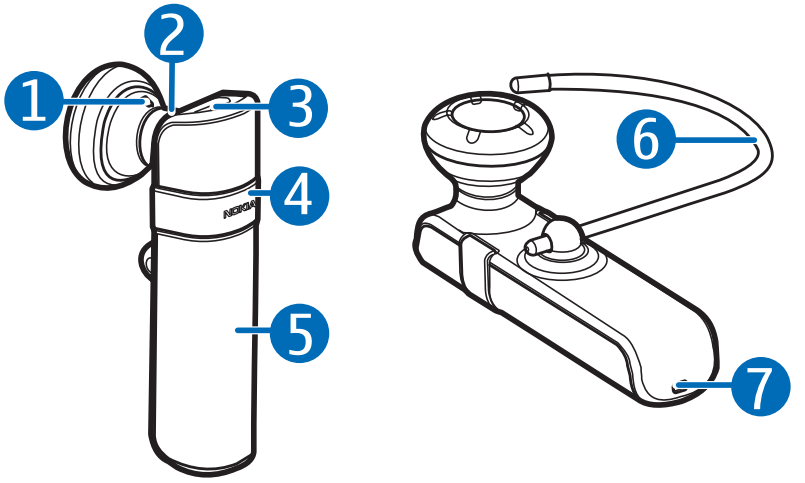

Vor Verwendung des Headsets müssen Sie den Akku laden und das Headset mit einem kompatiblen Gerät koppeln.

Teile des Headsets sind magnetisch. Metallgegenstände können deshalb von dem Headset magnetisch angezogen werden. Legen Sie keine Kreditkarten oder magnetische Speichermedien in die Nähe des Headsets, da die gespeicherten Daten gelöscht werden können.

Ladegeräte

Prüfen Sie die Modellnummer des Ladegeräts, bevor Sie dieses zusammen mit diesem Headset verwenden. Das Headset ist für die Verwendung mit dem Ladegerät AC-6 und dem Zigarettenanzünder-Ladekabel DC-6 ausgelegt.

Warnung: Verwenden Sie nur Ladegeräte, die von Nokia für den Einsatz mit diesem Modell zugelassen wurden. Der Einsatz anderer Typen lässt möglicherweise die Zulassung oder Garantie bzw. Gewährleistung erlöschen und kann gefährliche Folgen haben.

Ziehen Sie beim Trennen des Kabels von Zubehörteilen am Stecker und nicht am Kabel.

Laden des Akkus

Der Akku dieses Headsets kann vom Benutzer nicht herausgenommen werden. Versuchen Sie deshalb niemals, den Akku herauszunehmen, da sonst das Headset beschädigt werden kann.

1. Schließen Sie das Ladegerät an eine Netzsteckdose an.
2. Schließen Sie das Kabel des Ladegeräts an den Ladegerätanschluss an. Die Statusanzeige leuchtet während des Ladevorgangs rot. Es kann eine Zeit lang dauern, bis der Ladevorgang gestartet wird. Wird der Ladevorgang nicht gestartet, nehmen Sie das Ladegerät vom Netz und versuchen Sie es erneut, indem Sie es wieder anschließen. Das vollständige Aufladen des Akkus mit dem Ladegerät AC-6 oder dem Zigarettenanzünder-Ladekabel DC-6 kann bis zu 1 Stunde dauern.

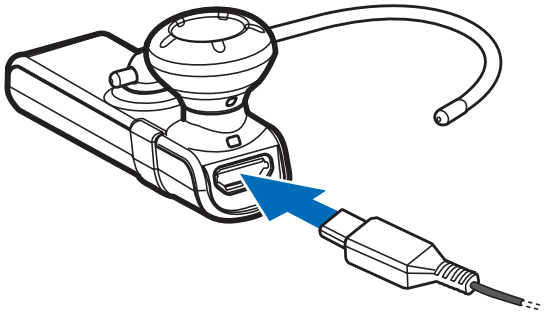

3. Sobald der Akku vollständig geladen ist, leuchtet die Statusanzeige grün. Trennen Sie das Ladegerät von der Netzsteckdose und vom Headset.

Der Akku kann mit dem Nokia Datenkabel CA-101 (separat im Handel erhältlich) auch über den USB-Anschluss eines kompatiblen PCs geladen werden. Schließen Sie ein Ende des Datenkabels an den Ladegerätanschluss und das andere Ende an den USB-Anschluss des PCs an.

Der vollständig geladene Akku ist ausreichend für bis zu 6 Stunden Sprechzeit oder bis zu 160 Stunden Bereitschaftszeit. Die Sprech- und Bereitschaftszeiten hängen jedoch von den verwendeten kompatiblen Bluetooth Geräten ab und von den Geräteeinstellungen und Nutzergewohnheiten sowie der Umgebung, in der das Gerät eingesetzt wird.

Wenn der Akku fast leer ist, gibt das Headset in regelmäßigen Abständen einen Signalton aus und die Statusanzeige blinkt langsam rot.

Ein- und Ausschalten des Headsets

Um das Headset einzuschalten, halten Sie die Multifunktionstaste gedrückt, bis ein Signalton ausgegeben wird und die Statusanzeige leuchtet. Wenn das Headset eine Verbindung zu einem gekoppelten Gerät herstellen kann, blinkt die Statusanzeige langsam grün. Ist das Headset mit einem gekoppelten Telefon verbunden und betriebsbereit, blinkt die Statusanzeige langsam blau. Ist das Headset noch nicht mit einem Gerät gekoppelt, schaltet es automatisch in den Kopplungsmodus (siehe “Koppeln des Headsets”, auf Seite 10).

Um das Headset auszuschalten, halten Sie die Multifunktionstaste mindestens 4 Sekunden lang gedrückt, bis die Statusanzeige rot leuchtet. Wenn nicht innerhalb von 30 Minuten eine Verbindung zu einem gekoppelten Gerät hergestellt werden kann, schaltet sich das Headset aus.

Koppeln des Headsets

1. Stellen Sie sicher, dass das mobile Gerät eingeschaltet ist.
2. Um das Headset zu koppeln, wenn es zuvor noch nicht mit einem Gerät gekoppelt wurde, schalten Sie das Headset ein. Das Headset schaltet in den Kopplungsmodus und die Statusanzeige beginnt schnell blau zu blinken.

   Um das Headset zu koppeln, wenn es zuvor bereits mit einem Gerät gekoppelt wurde, stellen Sie sicher, dass das Headset ausgeschaltet ist. Halten Sie dann die Multifunktionstaste gedrückt, bis die Statusanzeige schnell blau zu blinken beginnt.
3. Aktivieren Sie die Bluetooth Funktion am mobilen Gerät und starten Sie die Suche nach Bluetooth Geräten auf dem mobilen Gerät. Weitere Informationen hierzu finden Sie in der Bedienungsanleitung Ihres Geräts.
4. Wählen Sie in der Liste der gefundenen Geräte das Headset (Nokia BH-803) aus.
5. Geben Sie zum Koppeln und Herstellen der Verbindung zwischen Headset und mobilem Gerät den Passcode **0000** ein. Bei einigen mobilen Geräten müssen Sie die Verbindung möglicherweise manuell herstellen, nachdem die Geräte gekoppelt wurden. Weitere

Informationen hierzu finden Sie in der Bedienungsanleitung Ihres Geräts. Sie müssen das Headset nur einmal mit dem Gerät koppeln.

Nach dem Koppeln wird das Headset auf dem Mobiltelefon in der Liste der mit dem Gerät gekoppelten Bluetooth Geräte angezeigt.

Trennen der Verbindung zwischen Headset und Telefon

Um die Verbindung zwischen Headset und Ihrem mobilen Gerät zu trennen, schalten Sie es aus oder trennen Sie die Verbindung über das Bluetooth Menü des Geräts.

Beachten Sie, dass Sie die Kopplung mit dem Headset nicht löschen müssen, um die Verbindung zu trennen.

Erneutes Verbinden des Headsets mit dem Telefon

Um das Headset manuell mit dem gekoppelten mobilen Gerät zu verbinden, schalten Sie das Headset ein und stellen die Verbindung über das Bluetooth Menü des Geräts her oder halten die Multifunktionstaste gedrückt, bis ein kurzer Signalton ausgegeben wird.

Sie können Ihr Gerät möglicherweise so einstellen, dass das Headset automatisch eine Verbindung zum Gerät herstellen kann, sobald Sie das Headset einschalten. Um diese Funktion bei Nokia Geräten zu verwenden, müssen Sie die Geräteeinstellungen für das Koppeln im Bluetooth Menü ändern.

Fehlerbehebung

Wenn Sie das Headset nicht mit dem mobilen Gerät verbinden können, gehen Sie folgendermaßen vor:

- Stellen Sie sicher, dass das Headset aufgeladen, eingeschaltet und mit dem Gerät gekoppelt ist.
- Stellen Sie sicher, dass die Bluetooth Funktion im Gerät aktiviert ist.
- Stellen Sie sicher, dass sich das Headset in einem Abstand von höchstens 10 Metern zu Ihrem Gerät befindet und sich keine festen Gegenstände wie Wände oder andere elektronische Geräte zwischen Headset und Gerät befinden.

3. Grundlegende Verwendung

Tragen des Headsets am Ohr

Das Headset verfügt über einen Ohrbügel, der einen besseren Halt verschafft.

Wenn Sie das Headset ohne Ohrbügel verwenden möchten, schieben Sie einfach den Hörer vorsichtig in Ihr Ohr (1) und richten Sie das Headset so aus, dass es zu Ihrem Mund zeigt.

Wenn Sie das Headset mit dem Ohrbügel verwenden möchten, stecken Sie diesen in die hintere kleine Öffnung am Headset (2). Wenn Sie das Headset am rechten Ohr tragen möchten, drehen Sie den Ohrbügel so, dass er sich rechts von dem Schriftzug "Nokia" befindet. Schieben Sie den Bügel über Ihr Ohr (3) und justieren Sie die Länge des Bügels, indem Sie ihn herausziehen oder hineinschieben. Positionieren Sie das Headset so, dass es zu Ihrem Mund zeigt (4).

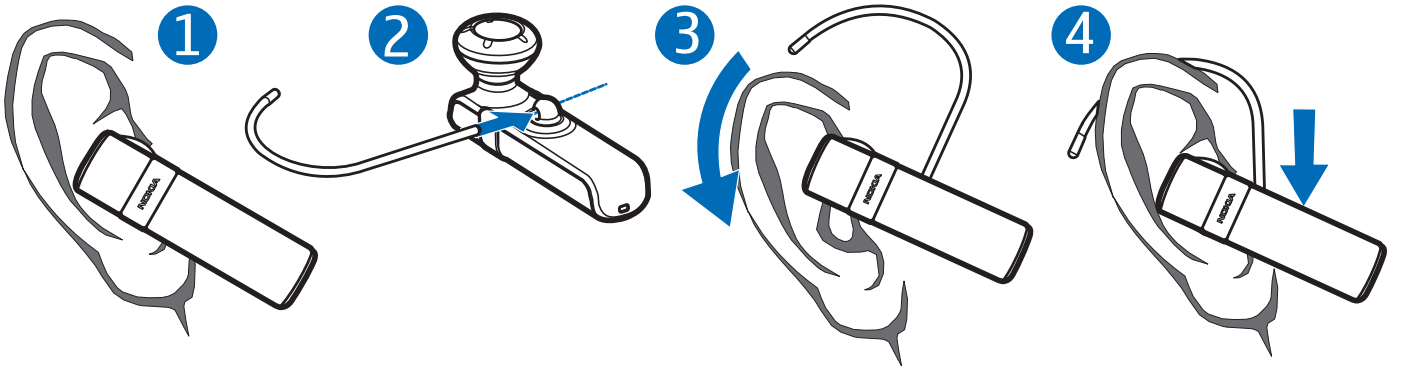

Wenn Sie das Headset am linken Ohr befestigen möchten, drehen Sie den Ohrbügel so, dass er sich links von dem Schriftzug befindet.

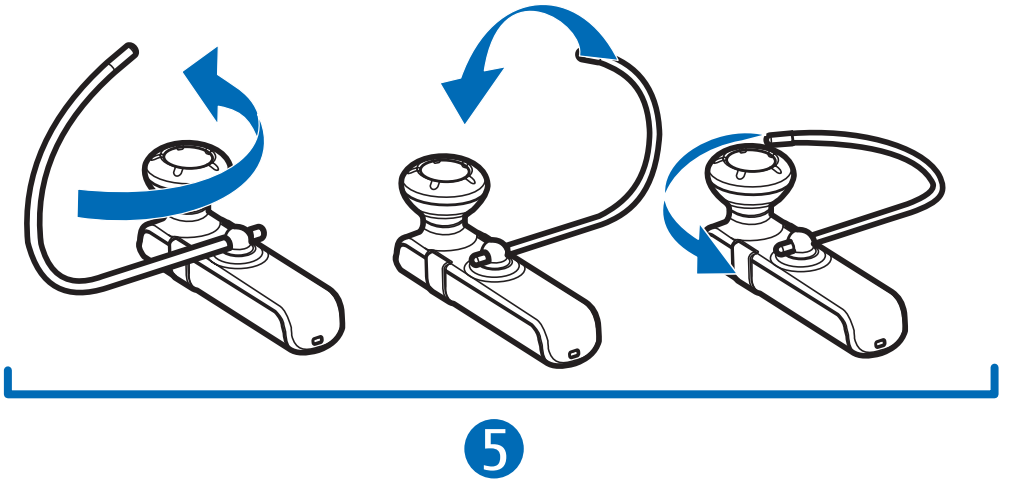

Möchten Sie den Ohrbügel abnehmen, ziehen Sie ihn vorsichtig vom Headset ab.

Annehmen und Tätigen von Anrufen

Um einen Anruf zu tätigen, verwenden Sie das mobile Gerät bei angeschlossenem Headset in gewohnter Weise. Während der Anruf aktiv ist, blinkt die Statusanzeige langsam blau.

Unterstützt Ihr Gerät die Wahlwiederholung der letzten Nummer in Kombination mit diesem Headset, drücken Sie zweimal auf die Multifunktionstaste, wenn gerade kein Anruf getätigt wird.

Wenn Ihr Gerät in Kombination mit diesem Headset Sprachanwahl unterstützt, halten Sie die Multifunktionstaste etwa 2 bis 3 Sekunden lang gedrückt, bis das mobile Gerät die Sprachanwahl startet, und fahren dann entsprechend der Beschreibung in der Bedienungsanleitung zu Ihrem Gerät fort. Die Sprachanwahl kann nicht während eines aktiven Anrufs gestartet werden.

Geht ein Anruf ein, blinkt die Statusanzeige in kurzen Abständen blau und Sie hören über das Headset einen Klingelton. Verwenden Sie die Tasten des mobilen Geräts oder drücken Sie auf die Multifunktionstaste, um einen Anruf anzunehmen.

Verwenden Sie die Tasten des mobilen Geräts oder drücken Sie zweimal auf die Multifunktionstaste, um einen Anruf abzuweisen.

Verwenden Sie die Tasten des mobilen Geräts oder drücken Sie auf die Multifunktionstaste, um einen Anruf zu beenden.

Um einen Anruf zu halten (oder einen gehaltenen Anruf anzunehmen), halten Sie die Multifunktionstaste gedrückt.

Um einen gehaltenen Anruf zu beantworten und den aktiven Anruf zu halten, halten Sie die Multifunktionstaste gedrückt. Um einen gehaltenen Anruf anzunehmen und den aktiven Anruf zu beenden, drücken Sie kurz auf die Multifunktionstaste. Um zwischen dem gehaltenen und dem aktiven Anruf zu wechseln, halten Sie die Multifunktionstaste gedrückt. Um den aktiven Anruf zu beenden und gleichzeitig den gehaltenen Anruf anzunehmen, drücken Sie kurz auf die Multifunktionstaste. Zur Verwendung dieser Funktionen muss das mobile Gerät das Bluetooth Profil Handsfree 1.5 unterstützen und der wartende Anruf muss auf das Gerät geschaltet werden. Das Anklopfen ist ein Netzdienst.

Einstellen der Headset-Lautstärke

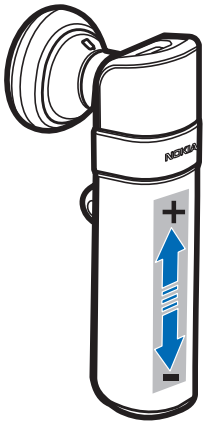

Berühren Sie mit dem Finger den Touch-Bereich, der in Richtung der Multifunktionstaste weist, um die Lautstärke zu erhöhen, oder berühren Sie den Bereich, der in Richtung des Mikrofons weist, um die Lautstärke während eines Anrufs zu reduzieren. Alternativ können Sie zur Regulierung der Lautstärke auch die Tasten am mobilen Gerät verwenden.

Stumm- oder Lautschalten des Mikrofons

Für eine Stumm- oder Lautschaltung des Mikrofons während eines Telefonats berühren Sie den Touch-Bereich zweimal mit dem Finger oder verwenden Sie die entsprechende Funktion auf Ihrem mobilen Gerät.

Umschalten des Anrufs zwischen mobilem Gerät und Headset

Halten Sie zum Umschalten des Anrufs vom Headset zu einem kompatiblen Gerät die Multifunktionstaste ungefähr 4 Sekunden lang gedrückt (das Headset wird ausgeschaltet) oder verwenden Sie die entsprechenden Tasten auf Ihrem Gerät. Um den Anruf zurück auf das Headset zu schalten, schalten Sie das Headset ein (und stellen Sie eine Verbindung zu einem gekoppelten Gerät her). Alternativ können Sie die Multifunktionstaste gedrückt halten (sofern das Headset eingeschaltet ist).

Löschen der Einstellungen oder Zurücksetzen

Um alle Kopplungseinstellungen des Headsets zu löschen, halten Sie die Multifunktionstaste gedrückt und berühren Sie dreimal mit Ihrem Finger den Touch-Bereich, der in Richtung der Multifunktionstaste weist. Die Statusanzeige leuchtet zweimal hintereinander abwechselnd rot, grün und blau. Nach dem Zurücksetzen schaltet das Headset für etwa 5 Minuten in den Kopplungsmodus (die Statusanzeige blinkt in kurzen Abständen blau).

Wenn das Headset nicht ordnungsgemäß funktioniert, obwohl es aufgeladen ist, setzen Sie es zurück, indem Sie es an das Ladegerät anschließen und gleichzeitig die Multifunktionstaste gedrückt halten. Durch das Zurücksetzen werden nicht die Einstellungen des Headsets zurückgesetzt.

4. Akku-Informationen

Ihr Gerät wird von einem Akku gespeist. Der Akku kann zwar mehrere hundert Mal ge- und entladen werden, nutzt sich aber im Laufe der Zeit ab. Verwenden Sie zum Laden des Akkus nur Ladegeräte, die von Nokia für dieses Gerät zugelassen sind.

Trennen Sie das Ladegerät vom Netz und vom Gerät, wenn es nicht benötigt wird. Trennen Sie den vollständig geladenen Akku vom Ladegerät, da das Überladen die Lebensdauer des Akkus verkürzt. Bei Nichtgebrauch entlädt sich ein voll aufgeladener Akku mit der Zeit.

Benutzen Sie keine beschädigten Ladegeräte.

Kapazität und Lebensdauer des Akkus werden verkürzt, wenn er an kalten oder heißen Orten, wie z. B. in einem geschlossenen Auto bei sommerlicher oder winterlicher Witterung, liegen gelassen wird. Versuchen Sie daher immer, den Akku bei Temperaturen zwischen 15°C und 25°C (59°F und 77°F) aufzubewahren. Ein Gerät mit einem kalten oder warmen Akku funktioniert unter Umständen vorübergehend nicht, selbst wenn der Akku vollständig geladen ist. Die Leistung von Akkus ist insbesondere bei Temperaturen deutlich unter dem Gefrierpunkt eingeschränkt.

Werfen Sie Akkus nicht ins Feuer, da sonst Explosionsgefahr besteht! Akkus können ebenfalls explodieren, wenn sie beschädigt sind.

Pflege und Wartung

Ihr Gerät wurde mit großer Sorgfalt entworfen und hergestellt und sollte auch mit Sorgfalt behandelt werden. Die folgenden Empfehlungen sollen Ihnen helfen, Ihre Garantie- und Gewährleistungsansprüche zu wahren.

- Bewahren Sie das Gerät trocken auf. In Niederschlägen, Feuchtigkeit und allen Arten von Flüssigkeiten und Nässe können Mineralien enthalten sein, die elektronische Schaltkreise korrodieren lassen. Wenn das Gerät nass wird, lassen Sie es vor der erneuten Verwendung vollständig trocknen.
- Verwenden Sie das Gerät nicht in staubigen oder schmutzigen Umgebungen oder bewahren Sie es dort auf. Die beweglichen Teile und elektronischen Komponenten können beschädigt werden.
- Bewahren Sie das Gerät nicht in heißen Umgebungen auf. Hohe Temperaturen können die Lebensdauer elektronischer Geräte verkürzen, Akkus beschädigen und bestimmte Kunststoffe verformen oder zum Schmelzen bringen.
- Bewahren Sie das Gerät nicht in kalten Umgebungen auf. Wenn das Gerät anschließend wieder zu seiner normalen Temperatur zurückkehrt, kann sich in seinem Innern Feuchtigkeit bilden und die elektronischen Schaltungen beschädigen.
- Versuchen Sie nicht, das Gerät zu öffnen.
- Lassen Sie das Gerät nicht fallen, setzen Sie es keinen Schlägen oder Stößen aus und schütteln Sie es nicht. Durch eine grobe Behandlung können im Gerät befindliche elektronische Schaltungen und mechanische Feinteile Schaden nehmen.
- Verwenden Sie keine scharfen Chemikalien, Reinigungslösungen oder starke Reinigungsmittel zur Reinigung des Geräts.

- Malen Sie das Gerät nicht an. Durch die Farbe können die beweglichen Teile verkleben und so den ordnungsgemäßen Betrieb verhindern.

Alle obigen Hinweise gelten in gleicher Weise für Ihr Gerät, Akku, Ladegerät sowie sämtliches Zubehör. Wenn ein Gerät nicht ordnungsgemäß funktioniert, bringen Sie es zum nächsten autorisierten Kundenservice.

Entsorgung

Das Symbol der durchgestrichenen Abfalltonne auf Rädern, das auf dem Produkt, in der Dokumentation oder auf dem Verpackungsmaterial zu finden ist, bedeutet, dass elektrische und elektronische Produkte, Batterien und Akkumulatoren in der Europäischen Union einer getrennten Müllsammlung zugeführt werden müssen. Entsorgen Sie diese Produkte nicht über den unsortierten Hausmüll.

Entsorgen Sie diese Produkte getrennt von anderen Abfällen, um der Umwelt bzw. der menschlichen Gesundheit nicht durch unkontrollierte Müllbeseitigung zu schaden und die nachhaltige Wiederverwertung von stofflichen Ressourcen zu fördern. Informationen zur getrennten Müllsammlung erhalten Sie von Ihrem Händler, den zuständigen Behörden, den nationalen Organisationen für Produzentenverantwortung oder Ihrem Nokia Ansprechpartner vor Ort. Weitere Hinweise hierzu finden Sie in der Eco Declaration zum Produkt oder den landesspezifischen Informationen unter www.nokia.com.