Nokia USB-modem CS-19

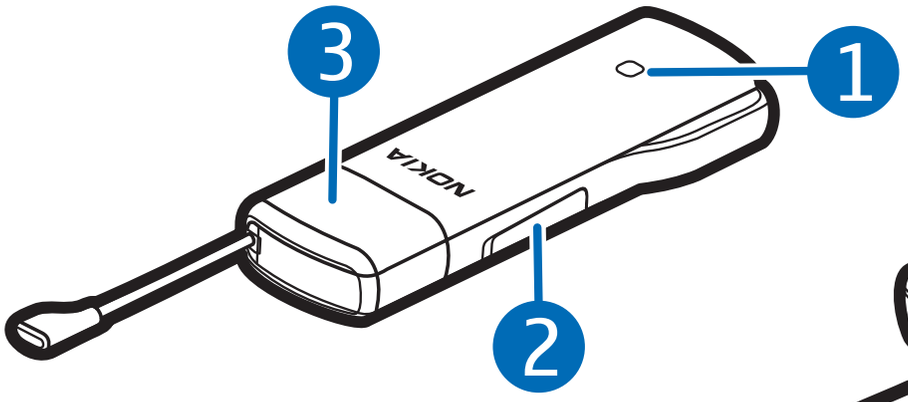

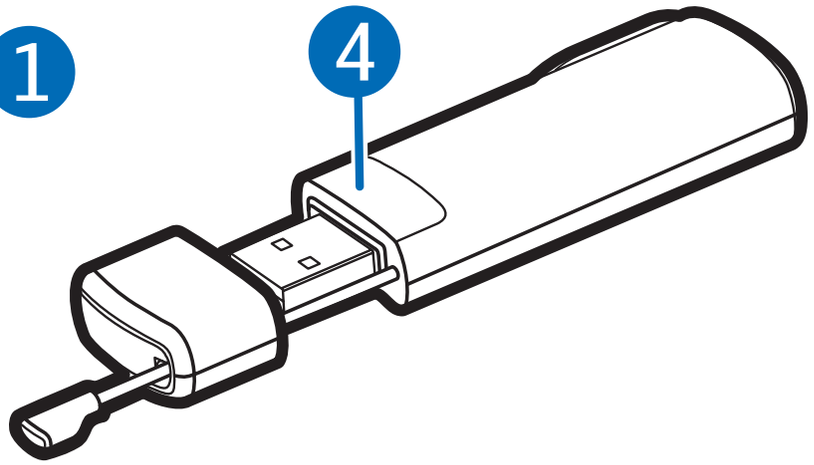

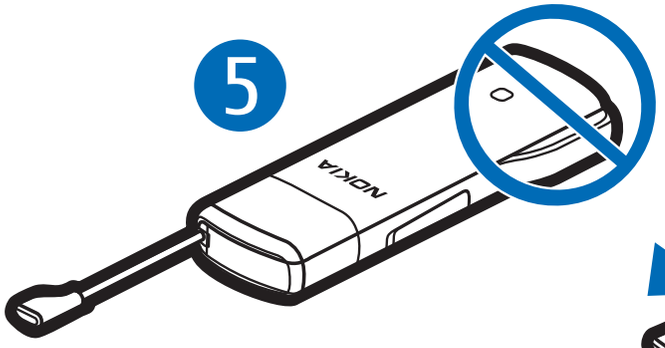

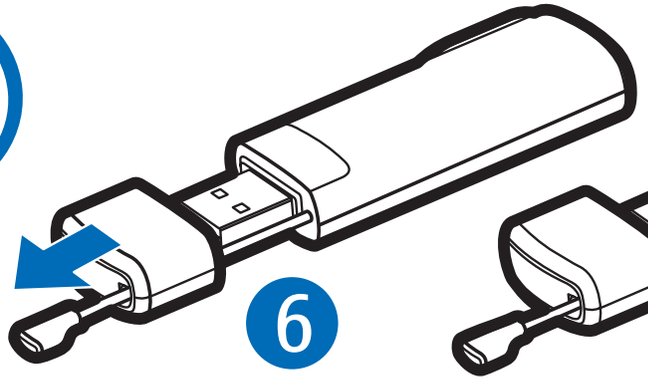

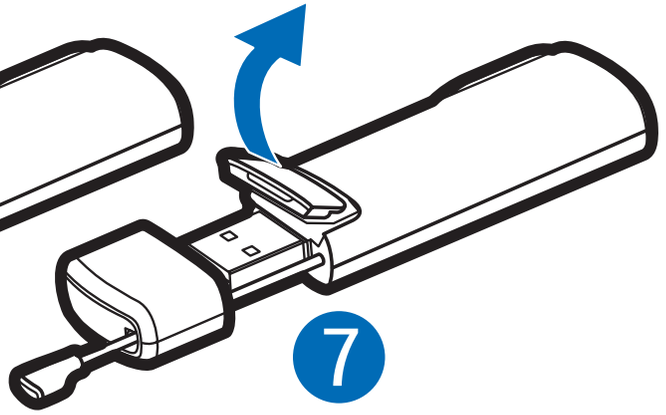

Utgåva 1.0

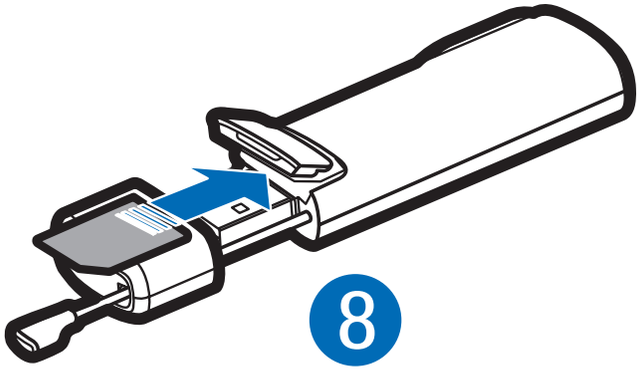
8

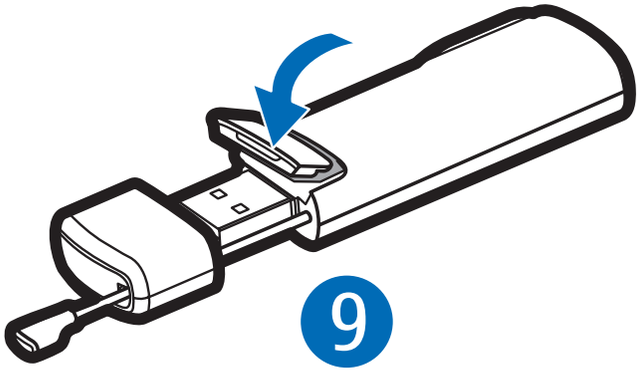
9

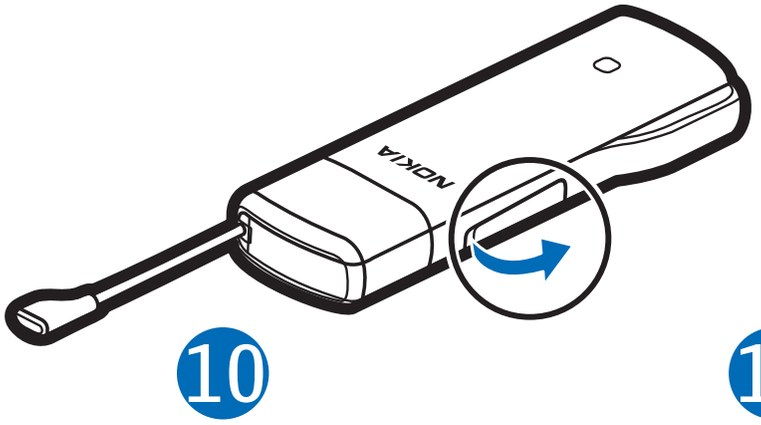
NOKIA
10

11

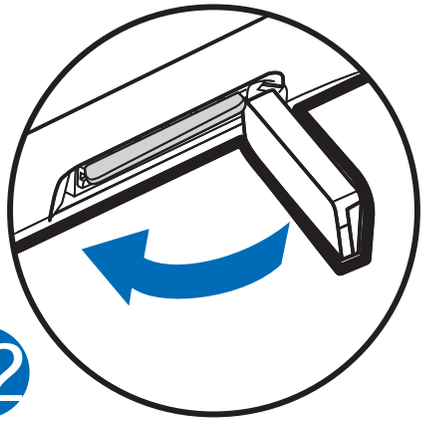
12

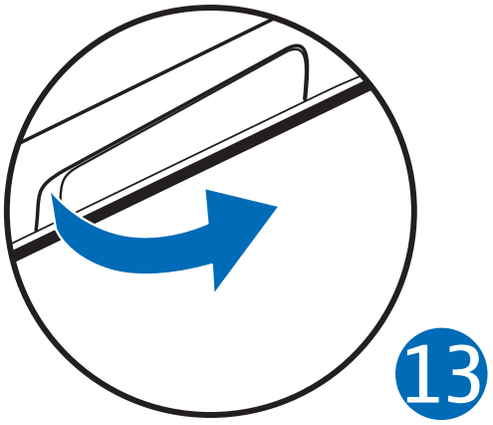
13

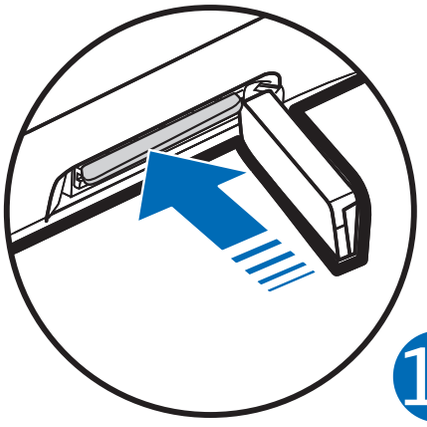
14

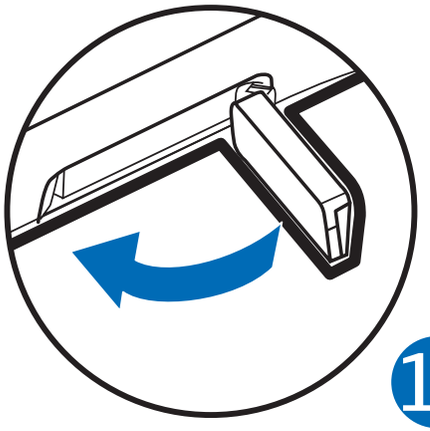
15

ÖVERENSSTÄMMELSE MED KRAV OCH BESTÄMMELSER

Härmed tillkännager NOKIA CORPORATION att denna RD-14-produkt överensstämmer med väsentliga krav och andra relevanta bestämmelser i direktivet 1999/5/EG. Det finns en kopia av överensstämmelsedeklarationen på http://www.nokia.com/phones/declaration_of_conformity/.

CE 0700

© 2011 Nokia. Alla rättigheter förbehållna.

Nokia, Nokia Connecting People och Nokia Original Accessories-logotypen är varumärken eller registrerade varumärken som tillhör Nokia Corporation. Andra produkt- och företagsnamn som det hänvisats till kan vara varukännetecken eller näringskännetecken som tillhör sina respektive ägare.

Mångfaldigande, överföring, distribution eller lagring av delar av eller hela innehållet i detta dokument i vilken som helst form, utan föregående skriftlig tillåtelse från Nokia, är förbjuden. Nokia utvecklar ständigt sina produkter. Nokia förbehåller sig rätten att göra ändringar och förbättringar i de produkter som beskrivs i detta dokument utan föregående meddelande.

Med undantag av vad som följer av tvingande lag, ansvarar Nokia eller någon av dess licensgivare under inga omständigheter för eventuell förlust av data eller inkomst eller indirekta skador, följdskador eller några som helst andra skador, oavsett orsaken till förlusten eller skadan.

Informationen i dokumentet tillhandahålls i befintligt skick. Förutom vad som stadgas i tvingande lag ges inga garantier av något slag, varken uttryckliga eller underförstådda, inklusive, men utan begränsning till, garantier för produktens allmänna lämplighet och/eller lämplighet för ett särskilt ändamål, vad gäller det här dokumentets riktighet, tillförlitlighet eller innehåll. Nokia förbehåller sig rätten att göra ändringar i dokumentet eller att återkalla dokumentet när som helst utan föregående meddelande.

Tillgång till särskilda produkter och program samt tjänster för produkterna kan variera efter region. Kontakta återförsäljaren om du

vill ha mer detaljerad information och veta vilka språkalternativ som finns tillgängliga. Denna enhet kan innehålla varor, teknik eller programvara som omfattas av exportlagar och regelverk i USA och andra länder. Spridning i strid mot lag är förbjuden.

SÄKERHET

Läs igenom följande enkla regler. Att inte följa dem kan vara farligt eller olagligt. Läs hela användarhandboken för mer information.

STÄNG AV ENHETEN I SKYDDADE OMRÅDEN

Stäng av enheten när det inte är tillåtet att använda mobiltelefon eller där den kan orsaka störningar eller fara, t.ex. i flygplan, i närheten av medicinsk utrustning, bränsle, kemikalier eller sprängningsarbeten.

STÖRNINGAR

Alla trådlösa enheter kan drabbas av störningar som kan påverka deras prestanda.

KVALIFICERAD SERVICE

Reparationer på produkten får endast utföras av kvalificerad personal.

HÅLL ENHETEN TORR

Enheten är inte vattenbeständig. Håll den torr.

Enheten kan kännas varm om den används under en lång tid. I de flesta fall är detta normalt. Om du misstänker att enheten inte fungerar som den ska måste du ta den till närmaste kvalificerade serviceverkstad.

Nättjänster och kostnader

Enheten är godkänd för användning i näten (E)GSM 850, 900, 1800 och 1900 samt UMTS/HSPA 900/1900/2100. För att använda enheten måste du ha ett avtal med en operatör.

Användning av nättjänster kan medföra kostnader för datatrafik. Vissa produktfunktioner kräver stöd från nätet, och du kan behöva abonnera på dem.

Inledning

Nokia USB-modem CS-19 är ett trådlöst modem som gör att du kan överföra data via mobilnäten.

Om enheten ska användas tillsammans med datorn måste du ha Mobiililaajakaista-anslutningshanterarprogrammet som installeras automatiskt när du ansluter enheten till datorn för första gången.

Läs den här handboken noggrant innan du använder enheten. Läs också hjälpfilerna för Mobiililaajakaista-programmet och användarhandböckerna för datorn, operativsystemet och all programvara som du använder för den Internetanslutning du ställer in via enheten.

Mer information finns på www.nokia.com/support.

Drifttemperaturen för den här enheten är -15 °C till 35 °C och förvaringstemperaturen är -40 °C till 85 °C.

Varning: Kontakten i den här enheten kan innehålla små mängder nickel.

Personer som är överkänsliga för nickel kan få symptom efter långvarig hudkontakt med kontakten.

Läs hjälpen för Mobiililaajakaista

Om du vill öppna hjälpfilerna för Mobiililaajakaista-programmet väljer du *Hjälp* > *Hjälp* i huvudvyn i programmet.

Maskinvara och programvara som stöds

Enhetens USB-kontakt har stöd för de dataöverföringshastigheter som anges i specifikationen för USB version 2.0.

Om du vill använda enheten för dataöverföring tillsammans med datorn måste datorn ha en 500 MHz 32-bitars (×86) eller 64-bitars (×64) processor eller snabbare, en kompatibel USB-port och 350 MB ledigt diskutrymme. Du måste också ha ett av följande operativsystem: Microsoft Windows XP Home eller Professional Edition (Service Pack 3 eller senare), Microsoft Windows Vista (Service Pack 2, 32-bitar eller 64-bitar), Windows 7 (32-bitar eller 64-bitar), eller Apple Mac OS X 10.4, 10.5 eller 10.6.

64-bitarsversionen av Microsoft Windows XP stöds inte.

Komma igång

Enheten innehåller följande delar (se titelsidan): indikatorlampa (1), hölje för minneskorthållaren (2), USB-kontakt täckt av en skyddshylsa (3) och hölje för SIM-korthållaren (4).

Antennplacering

Din enhet har interna antenner. Undvik onödig kroppskontakt med antennområdet (5) när antennen sänder eller tar emot signaler. Kontakt med antenner påverkar kommunikationens kvalitet, kan medföra att enheten använder mer energi och kan leda till att batterilivslängden förkortas.

Sätta i SIM-kortet

Varning: Förvara skyddshylsan utom räckhåll för småbarn.

1. Ta bort skyddshylsan (6).
2. Lyft SIM-korthållarens hölje (7).
3. Sätt i SIM-kortet (8).

   Se till att kortets kontaktyta är vänd nedåt och att det fasade hörnet är till höger.
4. För att stänga höljet trycker du höljet mot enheten (9) och skjuter in det på plats.

Installera första gången

Om du vill ställa in enheten för datorn måste du ha administratörsbehörighet i operativsystemet. Du kan också behöva ändra operativsystemets brandväggsinställning för att enheten ska kunna anslutas till Internet.

1. Kontrollera att det sitter ett SIM-kort i enheten.
2. Ta bort skyddshylsan från USB-kontakten.
3. Slå på datorn och anslut enheten till datorns USB-port med Nokia-logotypen uppåt.

   Tips: Om du vill ansluta enheten till en kompatibel dator med Nokias anslutningskabel CA-175D, ansluter du kabeln i USB-kontakten och USB-porten på datorn.

4. Installera enheten och Mobiililaajakaista-programmet på ett av följande sätt:
   - I Windows öppnas installationsprogrammet automatiskt om funktionen för automatisk körning är aktiverad.

     Om funktionen för automatisk körning är inaktiverad eller inte stöds av din Windows-version kan du dubbelklicka på Mobiililaajakaista-enheten i Utforskaren och sedan på filen setup.exe.
   - I Mac OS dubbelklickar du på Mobiililaajakaista-enheten och sedan på Mobiililaajakaista-ikonen.
5. Välj önskat språk i listan och sedan *OK*. Följ anvisningarna som visas.

   Läs noggrant igenom licensavtalet och godkänn det.

   Programmet och nödvändiga drivrutiner installeras på datorn. Installationen kan ta flera minuter.
6. Med utgångspunkt från SIM-kortet definierar enheten automatiskt inställningarna för tjänstleverantörens mobilnät.
7. Ange PIN-koden för SIM-kortet när du ombeds göra det. PIN-koden skyddar SIM-kortet mot obehörig användning och medföljer vanligtvis kortet.

   Mobiililaajakaista-programmets huvudvy visas.
8. Välj **X** för att avsluta Mobiililaajakaista-programmet.
9. När du vill ta bort enheten från datorn drar du ut kontakten från USB-porten.

   Du kan behöva stoppa enheten innan du kopplar från den, om operativsystemet har denna funktion.

Indikatorlampa

Om indikatorlampan lyser röd kan enheten inte registreras i något mobilnätverk. Det kan bero på att SIM-kortet är ogiltigt eller felaktigt isatt, eller att det inte går att hitta något nätverk som stöds. Om den röda lampan blinkar kan enheten inte registreras i något mobilnätverk eftersom du inte har angett någon PIN-kod (om PIN-kodsfunktionen har aktiverats i Mobiililaajakaista-programmet).

Om indikatorlampan är grön har enheten registrerats i ett GSM-nätverk och data överförs. Om den gröna lampan blinkar har enheten registrerats i ett GSM-nätverk men dataanslutningen är inte aktiv.

Om indikatorlampan är blå har enheten registrerats i ett 3G-nätverk och data överförs. Om den blå lampan blinkar har enheten registrerats i ett 3G-nätverk men dataanslutningen är inte aktiv.

Sätt i ett microSD-kort

Enheten innehåller en microSD-kortläsare som du kan använda för att spara filer till ett kompatibelt minneskort. Minneskortet visas som en flyttbar diskenhet i operativsystemet.

Förvara alla microSD-minneskort utom räckhåll för småbarn.

Använd endast kompatibla minneskort som godkänts av Nokia för användning tillsammans med enheten. Inkompatibla kort kan skada både kortet och enheten, och data på kortet kan gå förlorade.

Så här sätter du i ett microSD-kort:

1. Öppna minneskorthållarens hölje (10).
2. Sätt i kortet i hållaren med kontaktyta vänt nedåt (11).
3. Stäng höljet (12).

Viktigt! Ta inte ut minneskortet när det används. Om du gör det kan du skada både kortet och enheten, och data på kortet kan gå förlorade.

Om du vill ta bort kortet, öppna höljet (13), tryck försiktigt på kortet (14) och dra ut det och stäng höljet (15).

Avinstallera

Gör något av följande om du vill avinstallera enheten och Mobiililaajakaista-programmet från datorn:

- I Windows avinstallerar du programmet från Start-menyn.
- I Mac OS väljer du ikonen för avinstallation i Nokia-mappen.

Ansluta till Internet

Om du vill ha mer information om tillgänglighet för datatjänster, priser och tariffer kontaktar du tjänstleverantören.

1. Kontrollera att det sitter ett SIM-kort i enheten, slå på datorn och anslut enheten till datorn.
2. Gör något av följande om Mobiililaajakaista-programmet inte startar automatiskt:
   - I Windows startar du programmet från Start-menyn. I Windows XP väljer du till exempel Start > Program > Mobiililaajakaista > Mobiililaajakaista.
   - I Mac OS väljer du programmet i Finder.
3. Ange SIM-kortets PIN-kod när du ombeds göra det.

4. Kontrollera indikatorlampan för att se om en nätverksanslutning är tillgänglig.
5. Anslut till Internet via ett mobilnät genom att välja *Anslut*.

   Anslut till Internet via ett trådlöst lokalt nätverk (WLAN eller Wi-Fi) genom att välja *Välj nätverk* och önskat nätverk. Indikatorn bredvid nätverkets namn anger nätverkets signalstyrka. Om ett hänglås visas bredvid namnet är nätverket skyddat och du måste ange ett lösenord för att kunna använda det.

   Obs! Användningen av WLAN kan vara begränsad i vissa länder. I Frankrike är det till exempel bara tillåtet att använda WLAN inomhus. Kontakta de lokala myndigheterna om du vill ha mer information.

   Om datorn övergår till vänteläge eller viloläge kan det hända att dataöverföringen stoppas. Att överföra data via enheten ställer större krav på datorns batteri och minskar dess livslängd.
6. Börja använda anslutningen med önskad programvara.
7. När du vill avsluta anslutningen väljer du *Koppla ner*.

   När du vill avsluta programmet väljer du **X**. Därmed avslutas även anslutningen.

Om du vill minimera programmet utan att avsluta den aktiva anslutningen väljer du ▬. Du återställer programfönstret genom att välja ikonen för det minimerade programmet.

Ta väl hand om enheten

Behandla enheten och tillbehören med största omsorg. Genom att följa nedanstående råd kan du se till att garantin täcker eventuella skador.

- Håll enheten torr. Nederbörd, fukt och alla typer av vätskor kan innehålla ämnen som fräter på de elektroniska kretsarna. Om enheten blir blöt låter du den torka ordentligt.
- Använd eller förvara inte enheten i dammiga eller smutsiga miljöer. De rörliga delarna och de elektroniska komponenterna kan skadas.
- Förvara inte enheten i höga temperaturer. Höga temperaturer kan förkorta enhetens livslängd, skada batteriet och göra plaster skeva, buktiga eller smälta dem.
- Förvara inte enheten i kalla temperaturer. När enheten värms upp till normal temperatur kan det bildas fukt på insidan, vilket kan skada de elektroniska kretsarna.
- Försök inte öppna enheten på annat sätt än så som anges i den här handboken.
- Tappa inte enheten. Slå eller skaka inte heller på den. Om den behandlas omilt kan kretskorten och mekaniken gå sönder.
- Rengör endast enhetens yta med ett mjukt, rent, torrt tygstycke.
- Måla inte enheten. Målarfärg kan täppa till dess rörliga delar och hindra normal användning.

Återvinning

Lämna alltid in uttjänta elektroniska produkter, batterier och förpackningar till en återvinningsstation. På så vis hjälper du till att undvika okontrollerad sophantering och främja återvinning av material. Mer miljöinformation om produkten och information om hur du

återvinner Nokia-produkter finns på www.nokia.com/werecycle, eller med en mobil enhet på www.nokia.mobi/werecycle.

Den överkorsade soptunnan på produkter, batterier, dokumentation eller förpackningar är en påminnelse om att alla elektriska och elektroniska produkter, batterier och ackumulatorer ska lämnas till en återvinningsstation vid slutet av sin livslängd. Detta krav gäller inom EU. Kasta inte dessa produkter i det vanliga hushållsavfallet. Mer information om miljöattribut i enheten finns på www.nokia.com/ecodeclaration.

Ytterligare säkerhetsinformation

Små barn

Enheten och tillbehören är inga leksaker. De kan innehålla smådelar. Förvara dem utom räckhåll för småbarn.

Medicinska enheter

Användning av utrustning som sänder ut radiosignaler, t.ex. mobiltelefoner, kan störa funktionerna hos otillräckligt skyddade medicinska apparater. Rådfråga en läkare eller apparatens tillverkare för att avgöra om den har ett fullgott skydd mot externa radiosignaler. Stäng av enheten om det finns föreskrifter anslagna om att du ska göra det, till exempel i sjukhusmiljöer.

Inopererade medicinska enheter

Tillverkare av medicinsk utrustning rekommenderar ett avstånd på minst 15,3 centimeter (6 tum) mellan en trådlös enhet och en inopererad

medicinsk enhet som t.ex. en pacemaker eller ett ICD-implantat (implanted cardioverter defibrillator) för att undvika risk för störningar hos den medicinska enheten. Personer som har den här typen av apparater bör tänka på följande:

- alltid hålla den trådlösa enheten på ett avstånd av minst 15,3 centimeter (6 tum) från den medicinska enheten
- stänga av den trådlösa enheten om det finns skäl att misstänka att det kan uppstå störningar
- följa tillverkarens anvisningar för den inopererade medicinska enheten.

Kontakta läkare om du har några frågor om hur man använder trådlösa enheter när man har en inopererad medicinsk apparat.

Hörapparater

Vissa digitala trådlösa enheter kan orsaka störningar hos somliga hörapparater.

Användningsmiljö

Den här enhetsmodellen har testats och uppfyller riktlinjerna för strålning vid ett avstånd på minst 0,5 centimeter (1/5 tum) från kroppen när den ansluts direkt till en USB-port på värdenheten eller när den används med Nokias anslutningskabel CA-175D som kanske medföljer förpackningen.

Fordon

Radiosignaler kan påverka elektroniska system i motorfordon (t.ex. elektronisk bränsleinsprutning, låsningsfria bromsar, automatisk farthållare och system för krockkuddar) som är felaktigt installerade eller bristfälligt skyddade. Om du vill veta mer kontaktar du fordonets tillverkare eller deras representant.

Förvara eller frakta inte brandfarliga vätskor, gaser eller explosiva ämnen tillsammans med enheten eller dess tillbehör.

Stäng av enheten innan du går ombord. Användning av trådlösa enheter inne i ett

flygplan kan innebära risker för flygsäkerheten. Dessutom kan det vara olagligt.

Potentiellt explosiva miljöer

Stäng av enheten när du befinner dig på ett område där det råder risk för explosion. Följ alla skyltar och instruktioner. Inom ett sådant område kan gnistor orsaka explosion eller brand som kan leda till personskador eller döden. Stäng av enheten på bensinstationer och på andra ställen där det finns bränslepumpar. Följ de begränsningar som gäller på platser där man förvarar och säljer bränsle, kemiska fabriker och pågående sprängningsarbete. Områden med potentiellt explosiv atmosfär är oftast tydligt utmärkta, men inte alltid. Detta gäller områden där du kan förväntas bli ombedd att stänga av fordonets motor, under däck på båtar; vid transport eller lagring av kemikalier samt områden där luften innehåller kemikalier eller partiklar, som korn, damm eller metallpulver. Fråga tillverkare av fordon som drivs av gasol (till exempel propan eller butan) om det är säkert att använda enheten i närheten av fordonet.

Information om certifiering (SAR)

Den här enhetsmodellen uppfyller gällande krav för strålning.

Din enhet är en radiosändare och -mottagare. Den har utformats för att inte överstiga internationellt rekommenderade gränsvärden för strålning. Riktlinjerna har utvecklats av den oberoende vetenskapliga organisationen ICNIRP och har en säkerhetsmarginal för att säkerställa alla personers säkerhet, oavsett ålder och hälsa.

Riktlinjerna för strålning mäts i enheten SAR, som är en förkortning av Specific

Absorption Rate. Det fastställda gränsvärdet för SAR är enligt ICNIRP:s riktlinjer 2,0 watt/kilogram (W/kg) i medelvärde över tio gram vävnad. SAR mäts i standardlägen under det att enheten sänder med full uteffekt på alla testade frekvensband. En enhets verkliga SAR-värde kan understiga det maximala värdet då enheten har utvecklats för att inte använda mer kraft än nödvändigt för att nå nätet. Värdet varierar beroende på ett antal faktorer, exempelvis hur nära du är en nätbasstation.

Gällande SAR-värden kan variera beroende på olika länders rapporterings- och testningskrav samt nätbandet. Mer information om SAR finns under produktinformationen på www.nokia.com.

Den här enhetsmodellen har testats och uppfyller riktlinjerna för strålning vid ett avstånd på minst 0,5 centimeter (1/5 tum) från kroppen när den ansluts direkt till en USB-port på värdenheten eller när den används med Nokias anslutningskabel CA-175D som kanske medföljer förpackningen.